24 370 IG0 **GRANDERA TEK KUMANDALI LAVABO BATARYASI M-BOYUT**

ÜRÜN AÇIKLAMASI

- Renk: krom/altın
- GROHE SilkMove 28 mm seramik kartuş
- opsiyonel sıcaklık limitleyici
- GROHE LongLife kaplama
- GROHE EcoJoy daha az su tüketimi ve mükemmel akış teknolojisi
- maximum flow rate (at 3 bar): 5 l/min
- GROHE FastFixation hızlı montaj sistemi
- GROHE AquaGuide ayarlanabilir perlatör
- sifon kumandasız
- spiral bağlantı hortumları

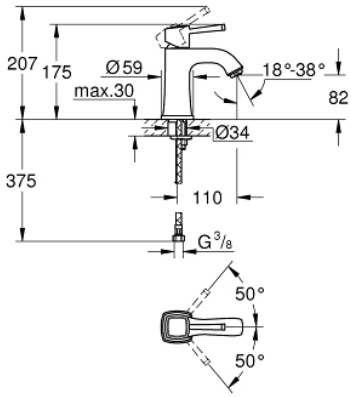

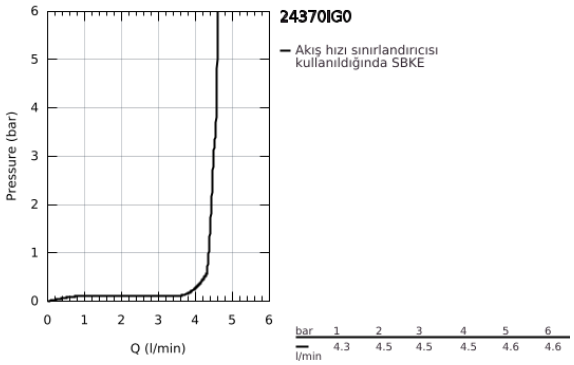

24 370 IG0 **GRANDERA TEK KUMANDALI LAVABO BATARYASI M-BOYUT**

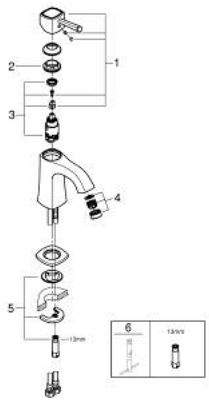

YEDEK PARÇALAR, Ekim 2021 – now

1: kumanda kolu (Sipariş no. 42645IG0)

2: Montaj halkası (Sipariş no. 46715000)

3: Kartuş (Sipariş no. 46580000)

4: Akış limitleyici (Sipariş no. 46837G00)

5: Vida bağlantılı montaj (Sipariş no. 46671000)

6: İngiliz anahtarı (Sipariş no. 19017000)*

*Özel aksesuarlar