10 533 424 30 **GROHE CUBEO CONCEALED SHOWER SYSTEM WİTH TEMPESTA 250**

ÜRÜN AÇIKLAMASI
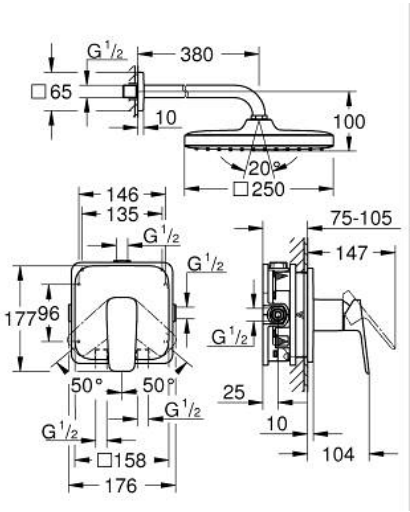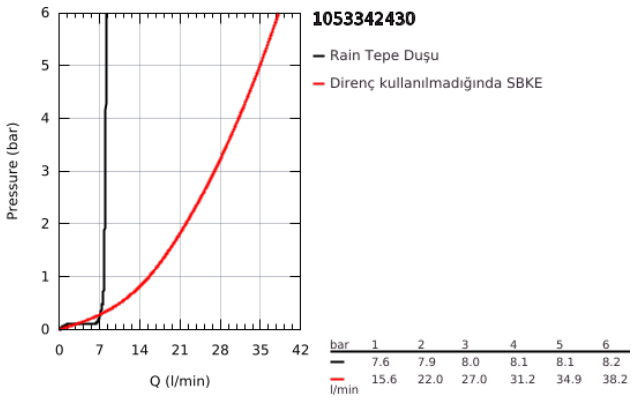
- Renk: matte black
- içerdiği parçalar:
- montaj için GROHE Rapido Smartbox iç gövde 35 604
- concealed single-lever shower mixer (101 777)
- Tempesta 250 Cube head shower set 9.5 l/min (26 687) including horizontal shower arm 380 mm
- without roughing-in set 35 600/35 604 (please order separately)